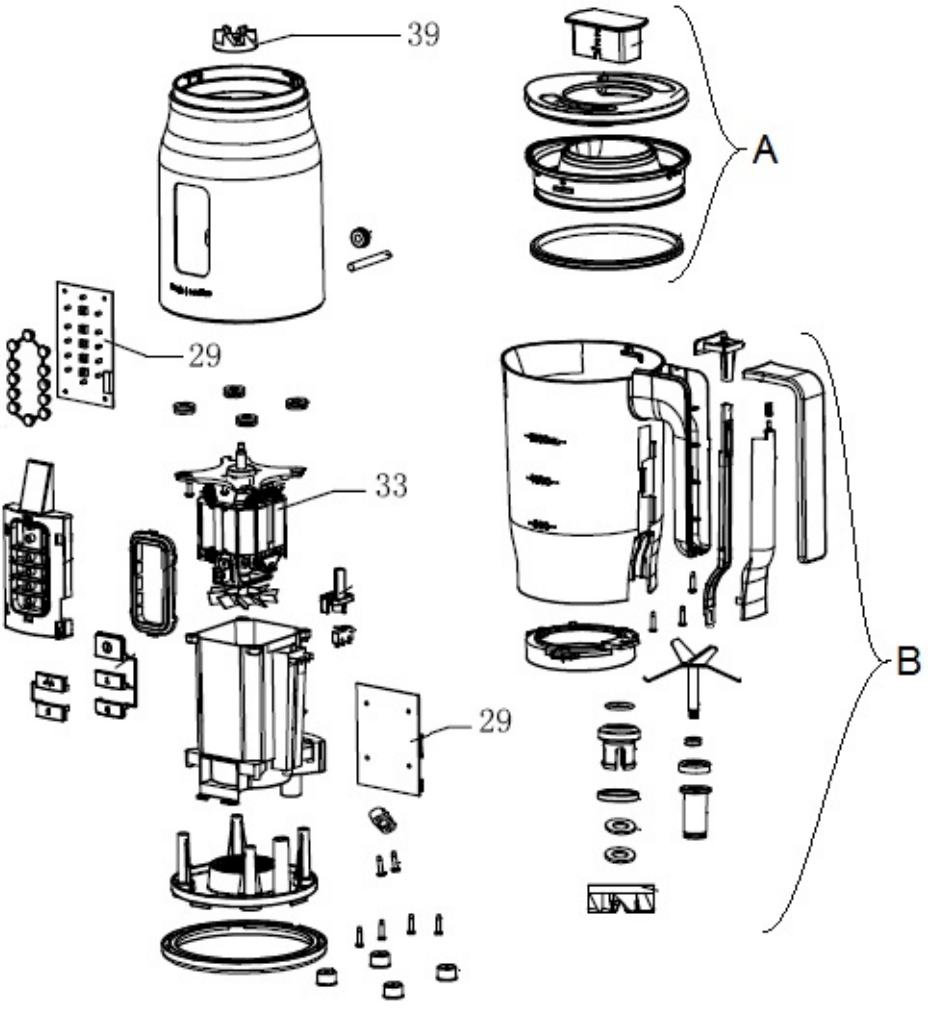
39
A
29
33
B
29